Tour Automatique CKE CNC à commande numérique

MACHINE	CKE 15	CKE 20
Ø Maxi :	250 mm	250 mm
Longueur :	1500 mm	2000 mm
Nbre Axe :	4 Maxi	4 Maxi
CN :	Num 1020	Num 1020

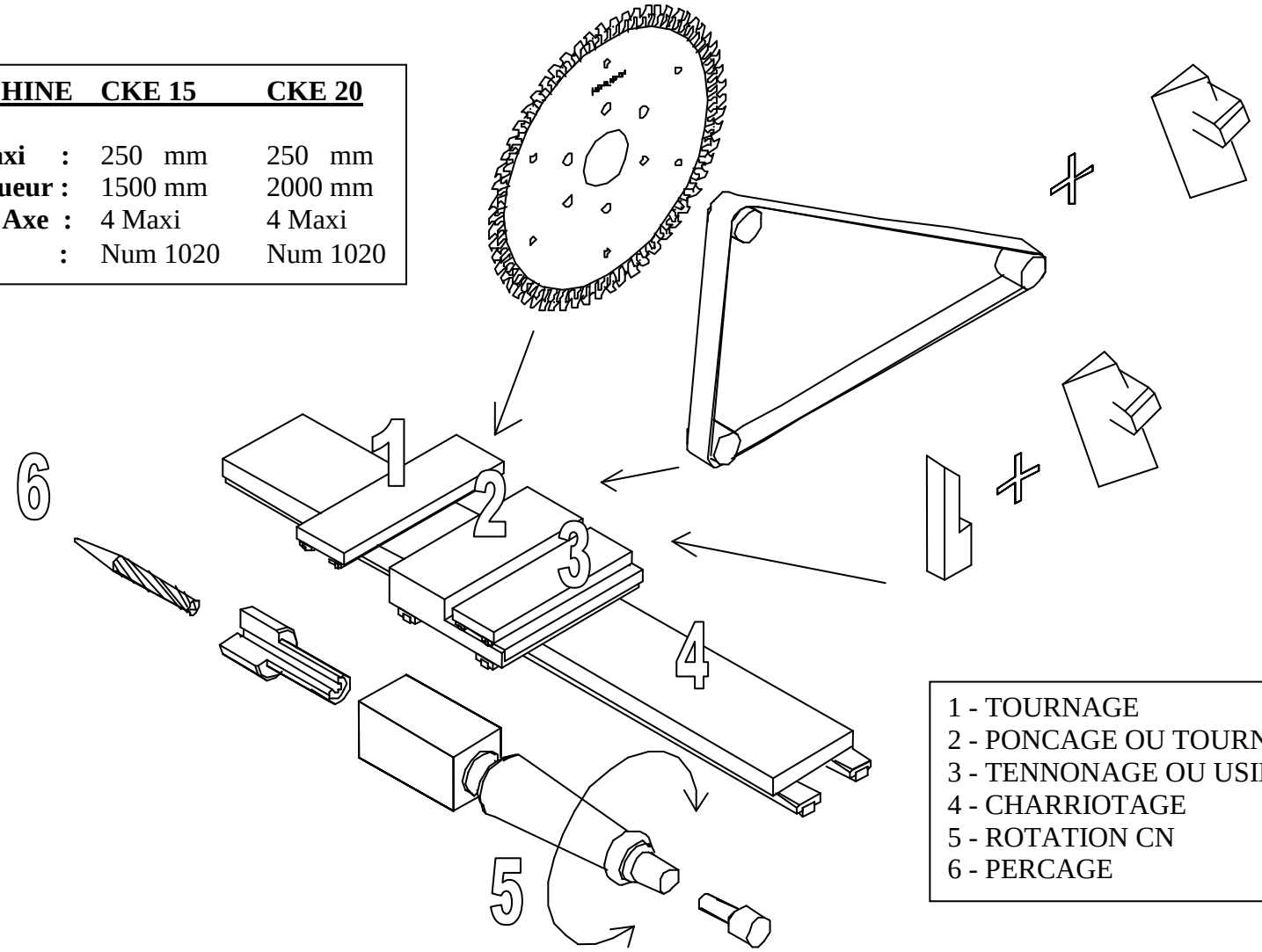

1 - TOURNAGE	AXE X
2 - PONCAGE OU TOURNAGE	AXE U
3 - TENNONAGE OU USINAGE	AXE V
4 - CHARRIOTAGE	AXE Z
5 - ROTATION CN	S1000
6 - PERCAGE	M200